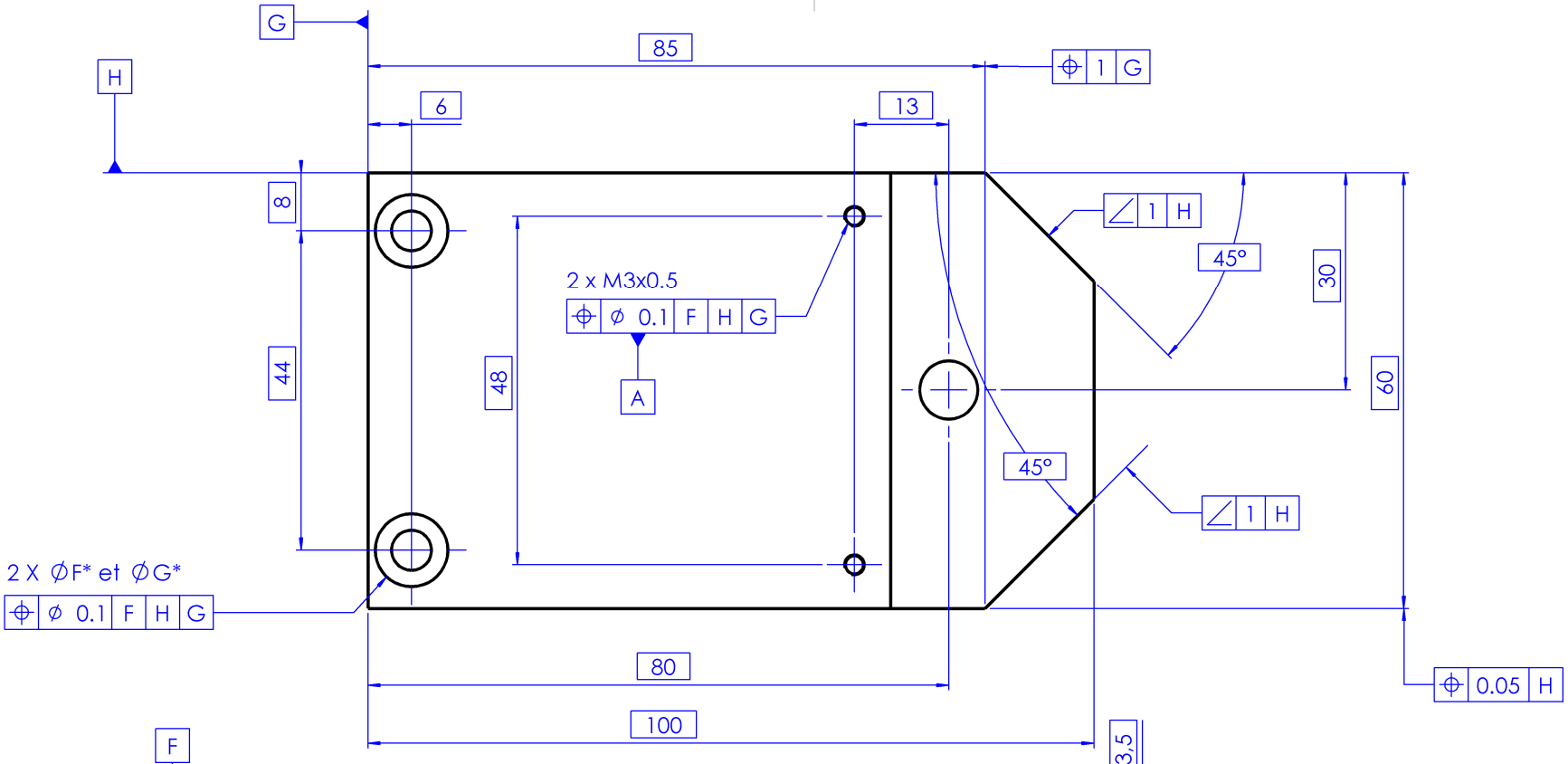

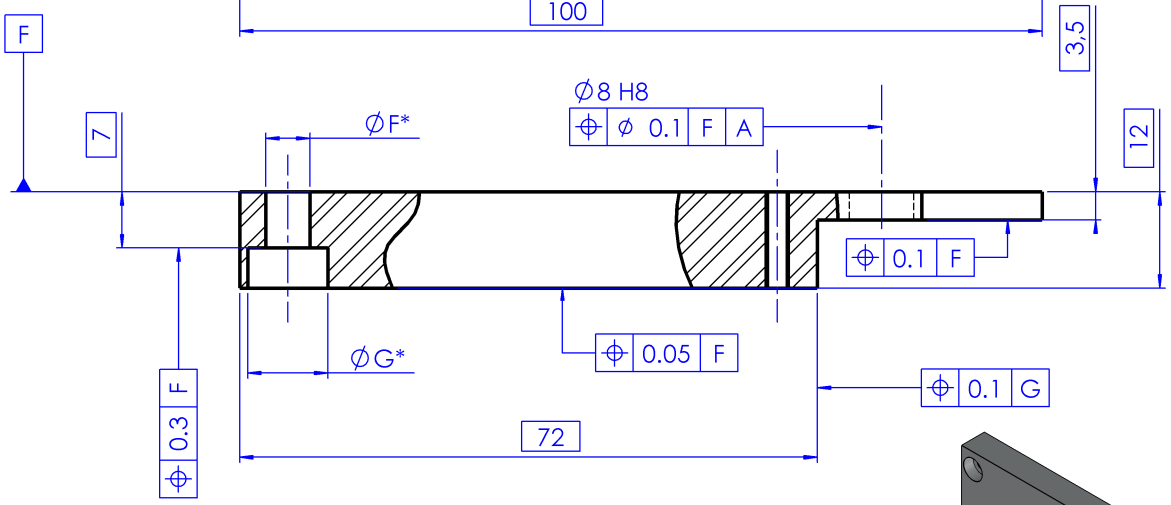

* Nota:
Fraise à lamer pour vis CH C M5

avant trou ⌀ = _ _ _ _

⌀F = _ _ 5 _ mm

⌀G = _ _ 8 _ mm

Ra 3.2

TOLERANCES GENERALES : ISO 2768 fK

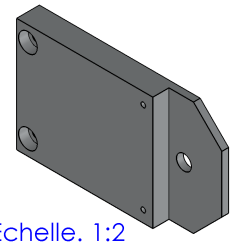

Echelle. 1:2

Rep	Nb	Désignation	Matière	Observation	Référence
19	1	**Reprise supérieure moto réducteur**	2017A	.....	4219

Production Mécanique — LYCEE JEAN MONNET

Année 2011

Format : A3 — Modification:

Ech. 3:2 — Modification:

Dessiné par: MPK

Parabole motorisée

pour moteur STIRLING